Špeciálne pracovné plošiny

PSAK 240

Max. pracovná výška	24,00 m
Max. výška platformy	22,00 m
Nosnosť	250 kg
Max. bočný dosah	12,00 m
Šírka	0,99 m
Dĺžka	6,40 m
Výška	1,99 m
Rozmery pracovného koša	1,20 x 0,80 m
Max. šírka rozkotvenia	4,70 x 4,70 m
Vlastná hmotnosť	3.300 kg
Pohon	Diesel /Elektro
Plocha pásov	1,45 x 0,20 m

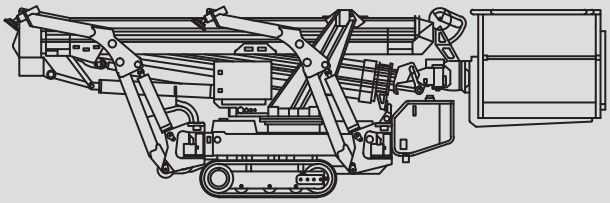

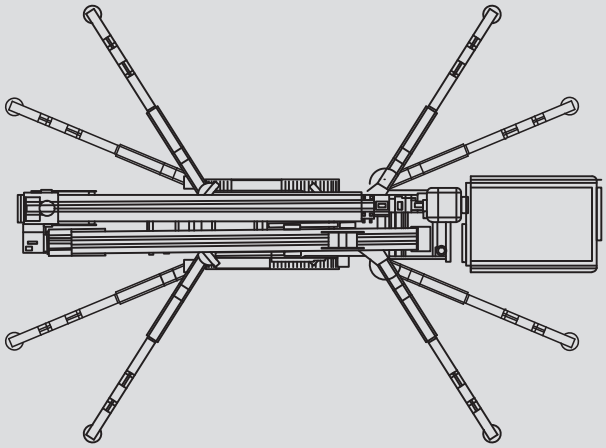

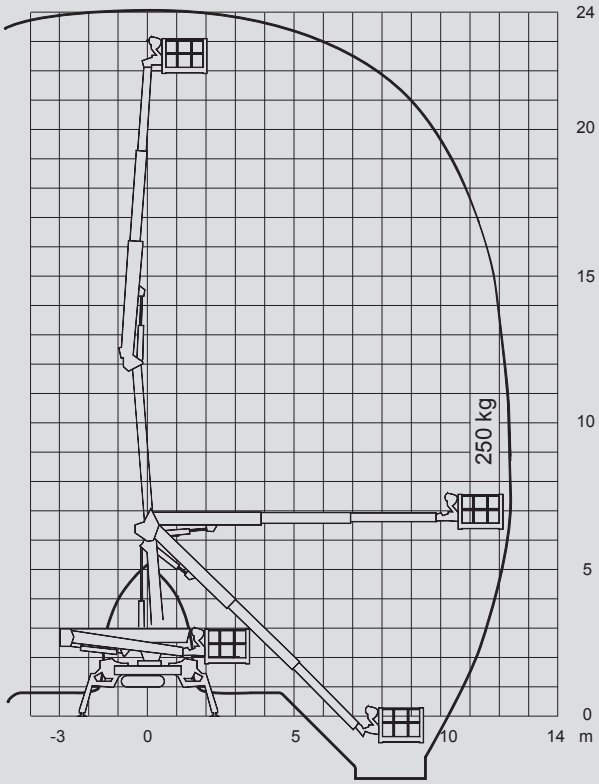

Pre ďalšie informácie kontaktujte prosím nášho obchodného zástupcu.

Všetky údaje sú informatívne a nemajú záväzný charakter. Technické údaje sú udávané výrobcom. Vyhradzujeme si právo kedykoľvek a bez predchádzajúceho upozornenia robiť zmeny špecifikácie a modelov.

Prangl Slovakia s.r.o. | Mobilné žeriavy | Pracovné plošiny | Vysokozdvižné vozíky | Teleskopické manipulátory | Špeciálny transport

A-1230 Wien
Richard-Tauber-Gasse 8
Tel.: +43 (0)5 0995
Fax: +43 (0)5 0995-11033
wien@prangl.at

A-8141 Premstätten
Josef Prangl Straße 1
Tel.: +43 (0)5 0995
Fax: +43 (0)5 0995-12018
premstaetten@prangl.at

A-4490 St. Florian
Tagerbachstraße 1
Tel.: +43 (0)5 0995
Fax: +43 (0)5 0995-13020
stflorian@prangl.at

A-3100 St. Pölten
Keilweg 5
Tel.: +43 (0)5 0995
Fax: +43 (0)5 0995-14010
stpoelten@prangl.at

A-9130 Poggersdorf
Landesstraße 12
Tel.: +43 (0)5 0995
Fax: +43 (0)5 0995-15050
poggersdorf@prangl.at

A-6220 Buch/Tirol
St. Margarethen 152 d
Tel.: +43 (0)5 0995
Fax: +43 (0)5 0995-16010
buch@prangl.at

H-1239 Budapest
Ócsai út 5.
Tel.: +36 1 289 49 00
Fax: +36 1 289 49 01
office@prangl.hu

SK-90301 Senec
Železničná 26A
Tel.: +421 (0)2 402 094-11
Fax: +421 (0)2 402 094-20
office@prangl.sk

SI-2311 Hoče
Miklavška cesta 82
Tel.: +386 (0)2 613 09-20
Fax: +386 (0)2 613 09-25
office@prangl.si

HR-10434 Strmec Samoborski
Ul. kralja Tomislava 20
Tel.: +385 (0)1 556 5693
Fax: +385 (0)1 556 5692
office@prangl.hr